Safety shelf

セイフティシェルフ

ビル・マンション用落下防止ネット

港製器工業株式会社

デザイン性

優れたデザイン性

オリジナルの専用アルミ形材を採用することにより、デザインと強度を両立しました。
使用しているアルミ形材はステンカラーを標準色としており、どんな建物にもマッチする色なので違和感ない仕上がりになります。

施 工 性

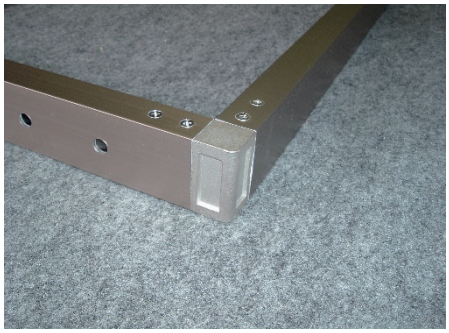

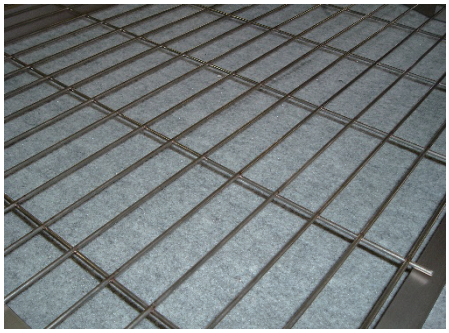

ネット部分の網目（40mmx150mm）
※ゴルフボールを通さないサイズ

優れた施工性

従来の鉄製とは異なり、アルミ材とステンレス材を用いることで軽量化し、ユニット化により高い施工性を提供することが出来ました。
また、面付け（壁付け）仕様でありながら支柱、ブレース等を必要としない仕様となっております。
※(注) 出幅によってはブレースまたは柱が必要となります。

安 全 性

【強度１】衝撃荷重

重さ 5.0kg（消火器の重量相当）の物体が高さ 30m（マンションの 11 階相当）から自由落下させたとき、おもりがネットから抜け落ちないこと。

同じ運動エネルギーの重さ 37.5kg のおもりを高さ 4.0m から自由落下させることで確認しています。

（before）

（after）

【強度２】静荷重

梁部材先端部に 150kg の静荷重をかけても梁材に折れ曲がりやクラック等が発生しないことを確認。

耐 久 性

既存の落下防止ネットを改修

鉄製と違い、アルミ、ステンレスで構成されているので、錆びや塗装剥がれなどの劣化が少ないため、メンテナンスの手間がかからない状態で、美観を保ち続けます。

※既存の鉄製のものから当社製に交換した例

面付け仕様

基準寸法図　D1.5
（単体）

開口：　2.0 m
出幅：　1.5 m

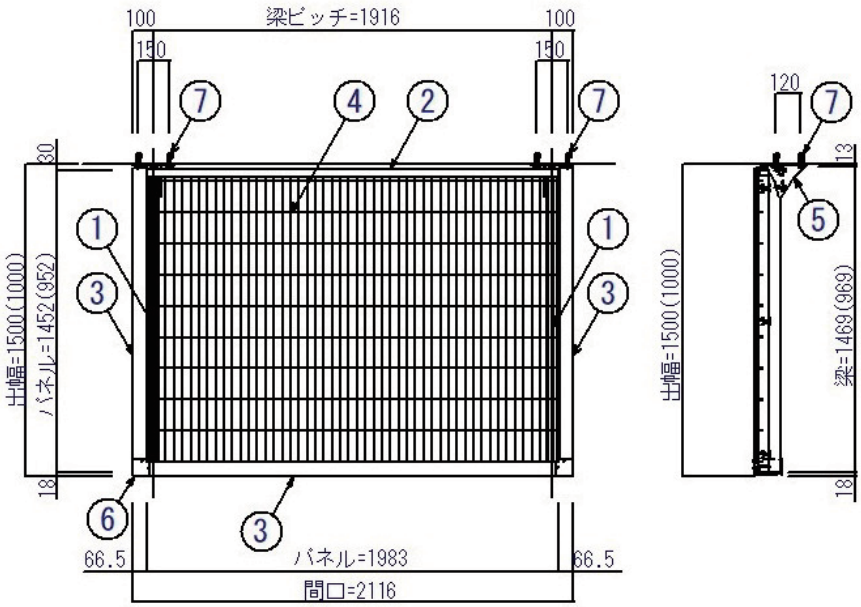

基準寸法図　D2.0
（単体）

開口：　2.0 m
出幅：　2.0 m

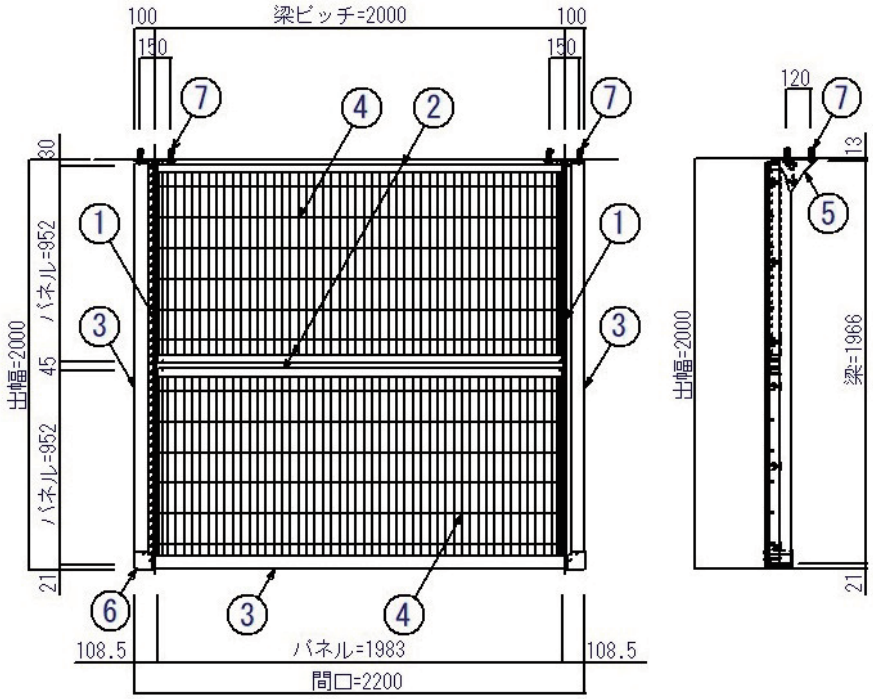

基準寸法図　D3.0
（単体）

開口：　2.0 m
出幅：　3.0 m（ブレース吊）

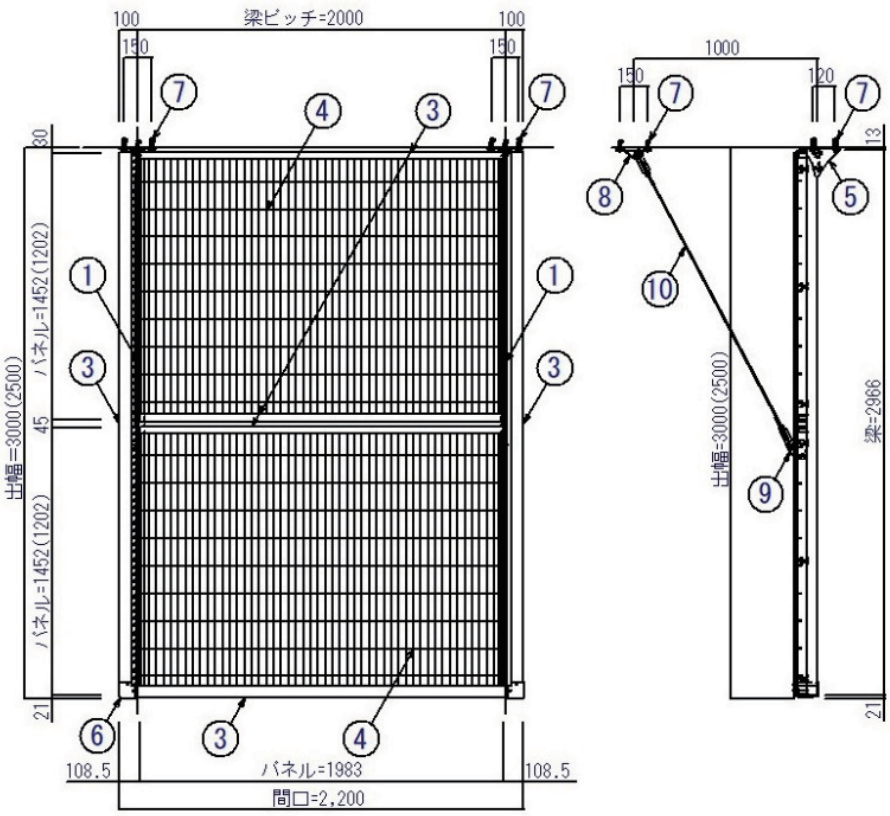

＜　主要部材表　＞

主要部材リスト			材　質	色
①	梁部材	JIS H 8602(アルミニウム合金の陽極酸化塗装複合被膜)に規定するＢ種(膜厚９μm以上)(塗膜厚７μm以上艶消し)	アルミ押出形材 (A6N01S-T5) (A6063S-T5)	ステンカラー
②	ﾊﾟﾈﾙ枠材、ﾈｯﾄ押え			
③	化粧カバー			
④	ネット	溶接金網	SUS304	生地
⑤	面付け金具	アクリル焼付塗装(膜厚２０μm以上)	SUS304	ステンカラー
⑥	コーナーキャップ		AES(樹脂)	ステンカラー
⑦	カットアンカー		ステンレス	生地
⑧	壁付け用ブラケット		SCS13	生地
⑨	ブレース取付金具		SUS304	生地
⑩	ミナトSUSブレース		SUS304	生地
	接合ﾎﾞﾙﾄ・ﾅｯﾄ類		SUS304(相当)	生地

＜　参考価格表　＞　　面付け仕様製品価格表

開口延長	開口 2.0	開口 4.0	開口 6.0
出幅 1.0	463,400	725,000	989,000
出幅 1.5	545,100	848,400	1,151,400
出幅 2.0	828,600	1,252,400	1,675,800
出幅 2.5	1,067,700	1,635,200	2,202,300
出幅 3.0	1,103,400	1,670,900	2,238,000

注１）上記の価格には消費税は含まれておりません。
注２）上記の価格には運賃・作図費用・取付け費は含まれておりません。
注３）特注サイズ、仕様については別途見積りさせて頂きます。
注４）上記以外の内容につきましては別途お問い合わせください。

天 井 吊 り 仕 様

基準寸法図　D1.5
（単体）

開口：2.0 m
出幅：1.5 m

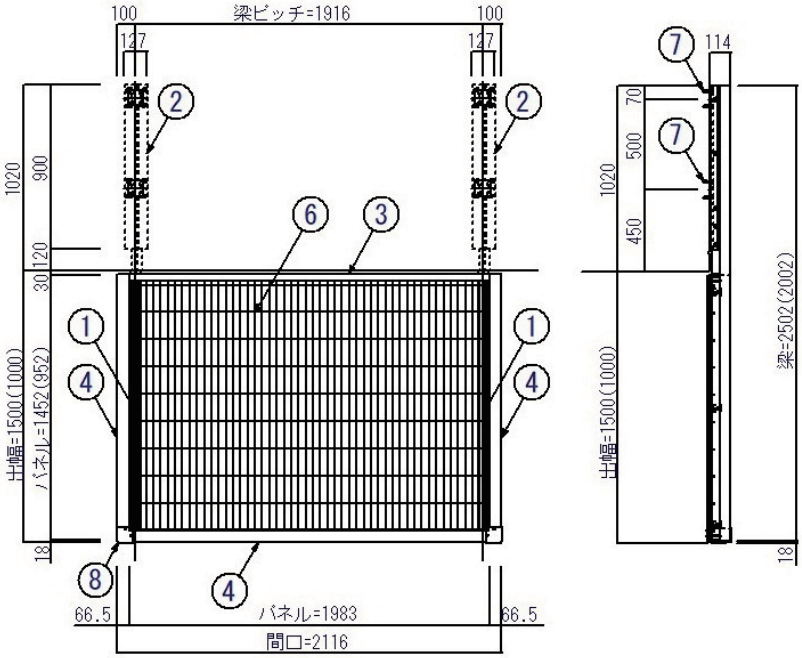

基準寸法図　D2.0
（単体）

開口：2.0 m
出幅：2.0 m

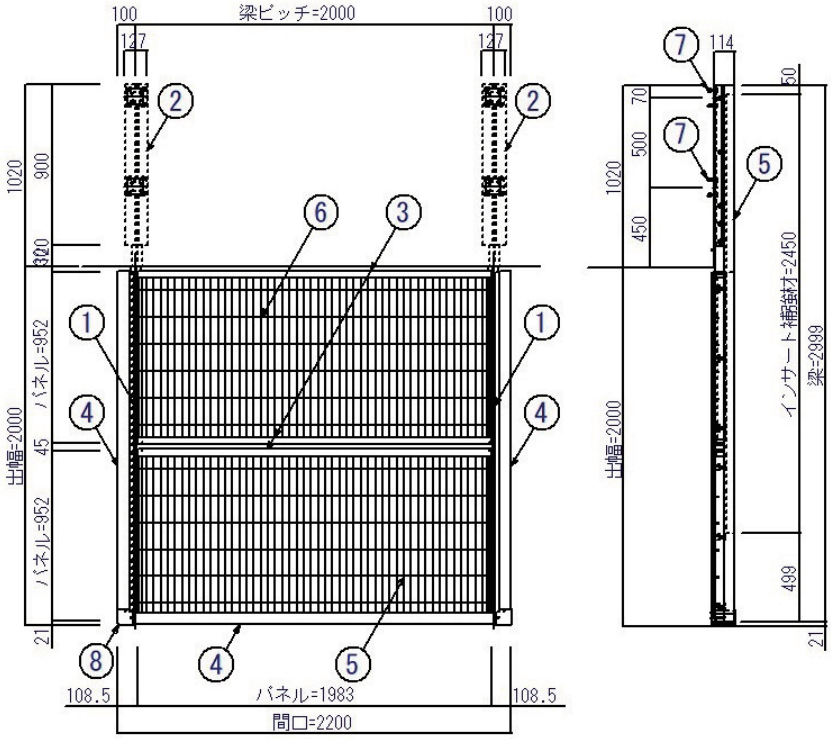

基準寸法図　D3.0
（単体）

開口：2.0 m
出幅：3.0 m（ブレース吊）

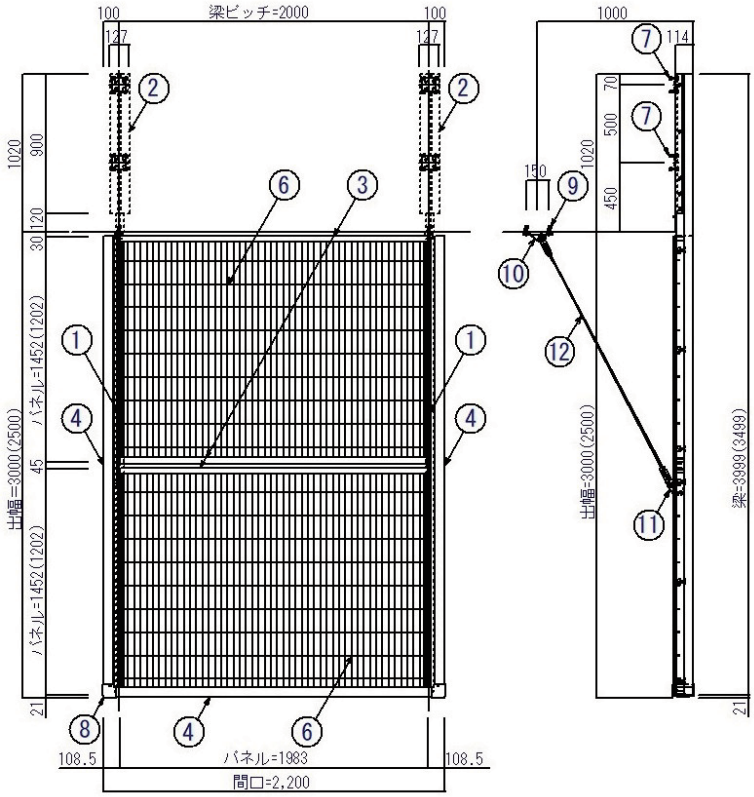

＜　主要部材表　＞

主要部材リスト			材　質	色
①	梁部材	JIS H 8602(アルミニウム合金の陽極酸化塗装複合被膜)に規定するＢ種(膜厚９μm以上)(塗膜厚７μm以上艶消し)	アルミ押出形材 (A6N01S-T5) (A6063S-T5)	ステンカラー
②	ﾍﾞｰｽ補強アングル			
③	ﾊﾟﾈﾙ枠材、ﾈｯﾄ押え			
④	化粧カバー			
⑤	梁ｲﾝｻｰﾄ補強材		SGHC/SGCC	生地
⑥	ネット	溶接金網	SUS304	生地
⑦	天井埋込み金具	サンドブラスト仕上げ	SCS13	生地
⑧	コーナーキャップ		AES(樹脂)	ステンカラー
⑨	カットアンカー		ステンレス	生地
⑩	壁付け用ブラケット		SCS13	生地
⑪	ブレース取付金具		SUS304	生地
⑫	ミナトSUSブレース		SUS304	生地
	接合ﾎﾞﾙﾄ・ﾅｯﾄ類		SUS304(相当)	生地

＜　参考価格表　＞　　天井吊り仕様製品価格表

開口延長	開口 2.0	開口 4.0	開口 6.0
出幅 1.0	503,900	762,200	1,022,900
出幅 1.5	585,300	885,500	1,185,300
出幅 2.0	894,900	1,372,100	1,848,900
出幅 2.5	1,184,400	1,774,100	2,363,400
出幅 3.0	1,223,100	1,812,800	2,402,100

注１）上記の価格には消費税は含まれておりません。
注２）上記の価格には運賃・作図費用・取付け費は含まれておりません。
注３）特注サイズ、仕様については別途見積りさせて頂きます。
注４）上記以外の内容につきましては別途お問い合わせください。

化粧カバー ラインナップ

C 形 タ イ プ

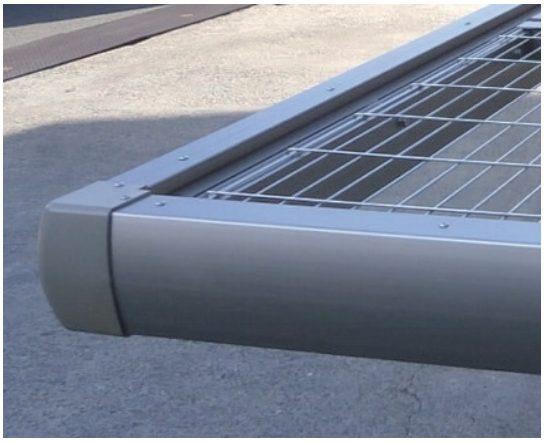

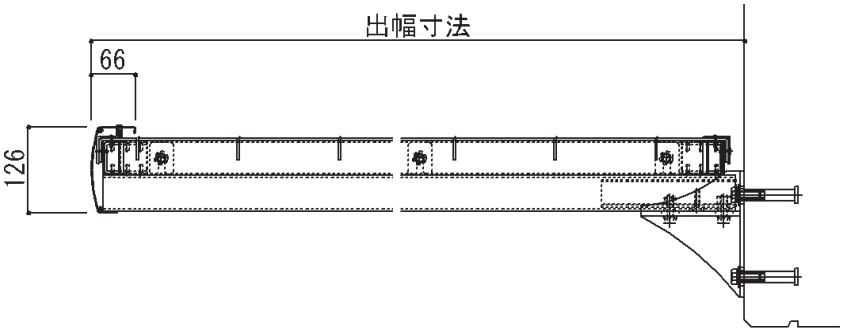

L 形 タ イ プ

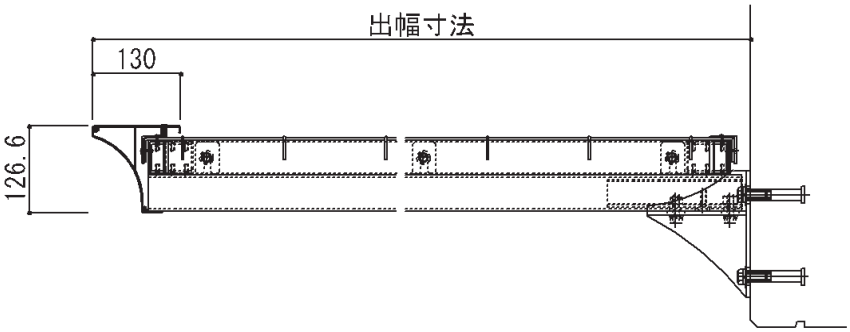

F 形 タ イ プ

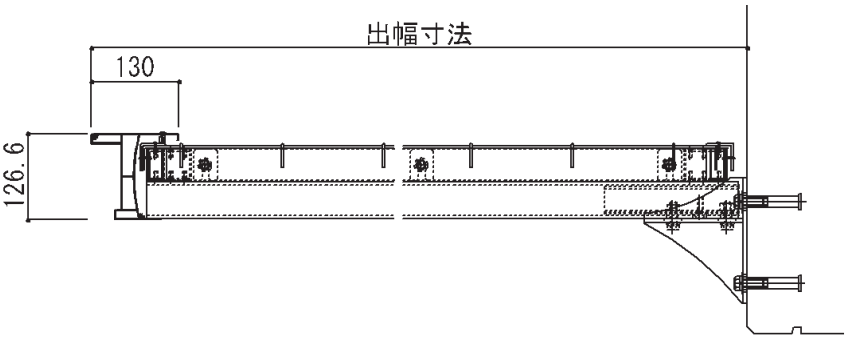

特殊納まり 施工事例

出隅１

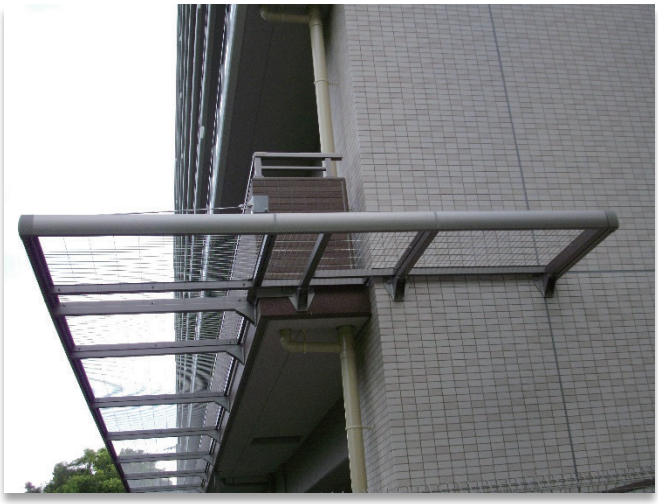

出隅２

はね出し

樋部切欠き

アルコープ切欠き、吊りブレースＯＰ

段付き

セイフティシェルフは、不慮の落下物があった時でも、通路・専用庭・駐車スペース等の下にいる人への直撃を防止する製品です。
天井部分をネットにすることにより通風・採光を取り入れる構造になっています。そのため、落下防止ネットと呼ばれており、ほかに落下防護ネットや落下防止庇、落下防護庇と呼ぶ場合もあります。

-----使用上の注意-----
※落下物の直撃を防止する製品ですが、人を受け止める構造とはなっておりません。
※製品にハシゴをかけたり、上に乗らないでください。へこみや歪みなどの破損の原因になります。
※雪が積もった場合は早めに雪下ろしを行ってください。へこみや歪みの原因になります。

製品の品質システムに関する国際的な品質規格「ISO 9001」と
環境マネジメントシステム「ISO 14001」の認証を取得しています。

ISO 9001　　ISO 14001

港製器工業株式会社

【本社】
〒569-8588 大阪府高槻市唐崎中3-20-7
TEL.072-677-6722　FAX.072-677-3593

【東京事業所】
〒102-0074 東京都千代田区九段南2-3-25 平安堂ビル7階
TEL.03-6435-9501　FAX.03-6435-9502

http://www.minatoseiki.co.jp

改訂　2025 年 5 月